KP402モータユニット

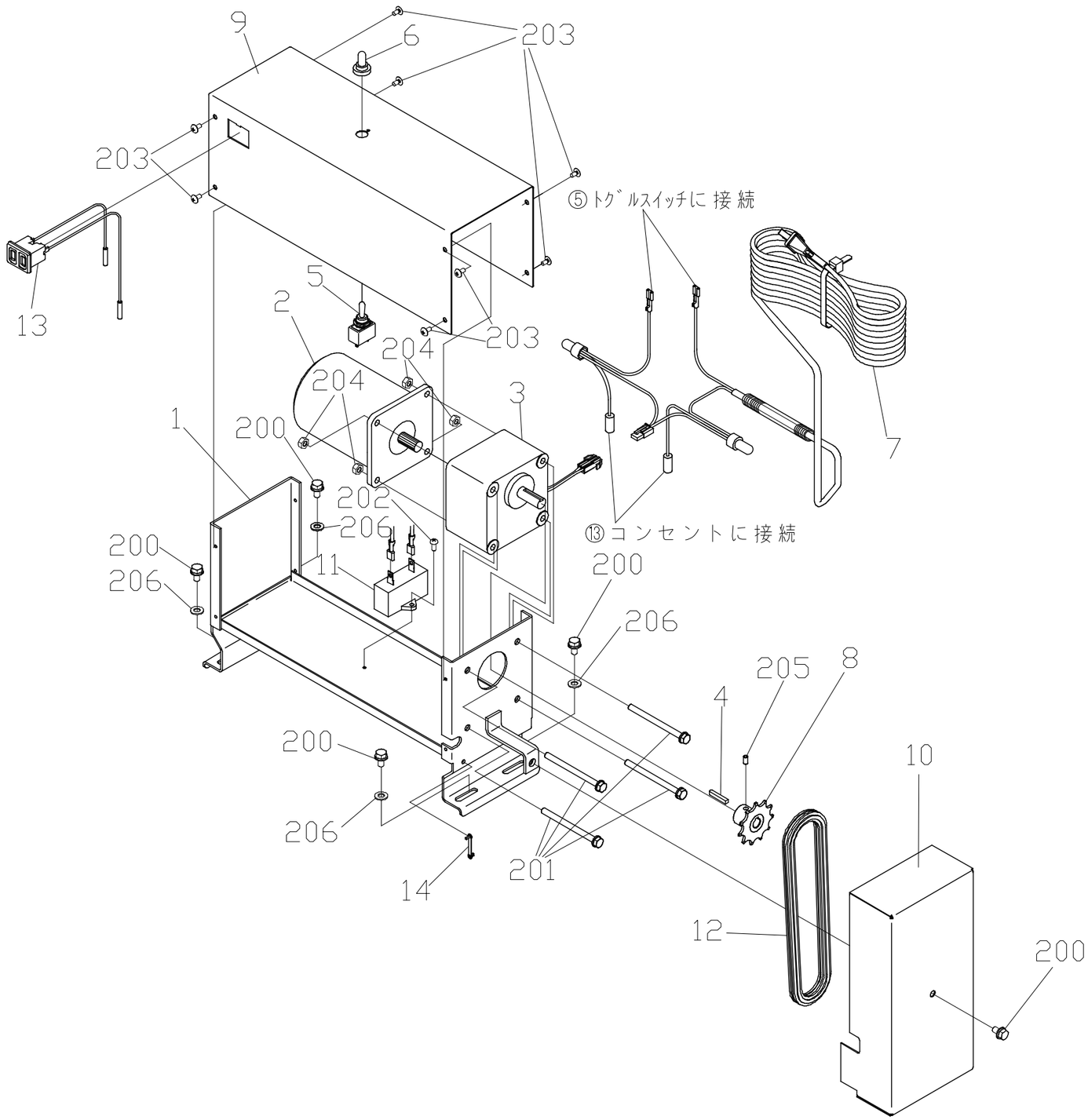

作製2018.04.01

KP402モータユニット

作製2018.06.06

対象機種　KP402

No	品番	品名	数量	備考
1	9005-0303	KP400ﾓｰﾀﾌﾚｰﾑ	1	
2	9005-0243	搬送ﾓｰﾀ[IHF9PF60N-32]	1	
3	9005-0405	SF400ｷﾞﾔｰﾍｯﾄﾞ[9H60FN]	1	
4	9000-7825	平行ｷｰ(4×4×25)	1	
5	9005-1218	SF-Dｽｲｯﾁ2(WD1001F)	3	
6	9000-1949	ｽｲｯﾁ防水ｷｬｯﾌﾟ(WD1911)	1	
7	9005-1442	KPｺﾝｾﾝﾄﾊｰﾈｽ	1	
8	9001-2873	SFﾓｰﾀｽﾌﾟﾛｹｯﾄ11TΦ12	1	60Hz機　★2018.06.06修正
※	9000-8293	SFﾓｰﾀｽﾌﾟﾛｹｯﾄ12TΦ12	1	50Hz機　★2018.06.06修正
9	9005-1460	KP402ﾓｰﾀｶﾊﾞｰ	1	
10	9005-0307	KP400ﾓｰﾀﾁｪﾝｶﾊﾞｰ	1	
11	-	ｺﾝﾃﾞﾝｻ	1	(ﾓｰﾀ付属品)
12	9005-0638	ﾁｪﾝ39L#410	1	★2018.06.06修正
13	9005-1526	KP402電源ﾄﾊｰﾈｽ	1	
14	9000-7649	ｽﾋﾟｰﾄﾞｸﾗﾝﾌﾟNAD-03	1	
200	9000-1859	六角BT+M6×12 3P	5	内4ケはﾌﾚｰﾑ組付用
201	-	ﾓｰﾀ取付用ﾈｼﾞ M6×60 2P	4	(ﾓｰﾀ付属品)
202	9000-1299	ﾅﾍﾞｺﾈｼﾞ+M4×10	1	
203	9000-8006	ﾄﾗｽﾈｼﾞ+M4×8	8	
204	-	ﾓｰﾀ取付用ﾅｯﾄ M6	4	(ﾓｰﾀ付属品)
205	9000-8047	ﾎｰﾛｰｾｯﾄM4×6	1	
206	9005-0201	平座金φ6×18×1.0	4	ﾌﾚｰﾑ組付用