SFN262E入口フレームユニット

SFN262E,SFN262EX

SFN402EX

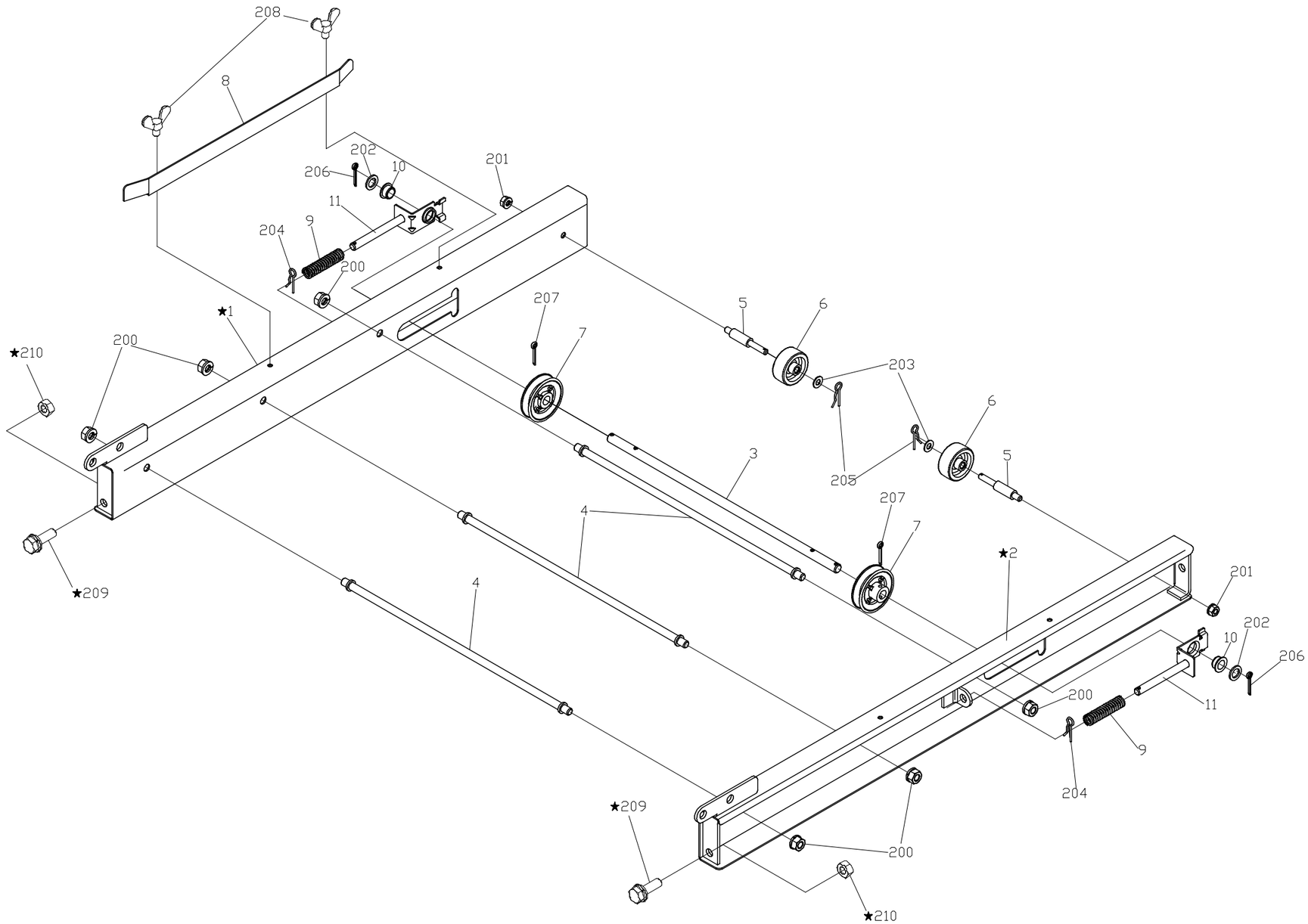

作製2018.12.10

SFN262E入口フレームユニット

更新2024.02.19

対象機種 SFN262E,SFN262EX,SFN402EX （★専用部品）

No	品番	品名	数量	備考
1	~~9007-5128~~	~~★N262入口ﾌﾚｰﾑB右~~	~~1~~	構成違いの為修正しました。
	9005-1547	★N262E入口ﾌﾚｰﾑ右	1	↓
2	~~9007-5126~~	~~★N262入口ﾌﾚｰﾑB左~~	~~1~~	構成違いの為修正しました。
	9005-1548	★N262E入口ﾌﾚｰﾑ左	1	↓
3	9000-7520	ﾍﾞﾙﾄ従動軸	1	
4	9000-7516	ﾂﾅｷﾞ軸M8×336	3	
5	9000-7568	補助ﾛｰﾗ軸	2	
6	9000-0150	ﾐﾆﾊﾟﾚｯﾄ車輪429-GN38	2	
7	9000-1835	Vﾌﾟｰﾘ小	2	
8	9000-7559	ｶﾞｲﾄﾞ板L	1	(部品袋)
9	9000-8242	3000Dﾃﾝｼｮﾝﾊﾞﾈ	2	
10	9000-1725	車軸ﾌﾞｯｼｭ	2	
11	9000-7550	ﾍﾞﾙﾄﾃﾝｼｮﾝ金具	2	
200	9000-8101	ｽﾌﾟﾘﾝｸﾞNTM8	6	
201	9000-8100	ｽﾌﾟﾘﾝｸﾞNTM6	2	
202	9000-1849	平座金Φ10×22×1.6	2	
203	9000-1312	平座金Φ6×13×1.0	2	(部品袋)
204	9000-0191	ｽﾅｯﾌﾟﾋﾟﾝΦ8	2	
205	9000-3651	松葉ﾋﾟﾝΦ6	2	
206	9000-1994	割ﾋﾟﾝM2.5×18	2	
207	9000-1906	割ﾋﾟﾝM2.5×20	2	
208	9000-3645	蝶BT(R)M6×12	2	(部品袋)
209	9000-1977	★六角BT-M8×20	2	
210	9000-0189	★六角NT-M8×20	2	